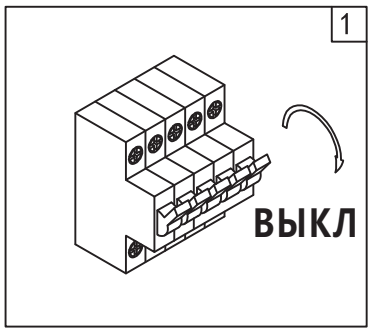
1
ВЫКЛ

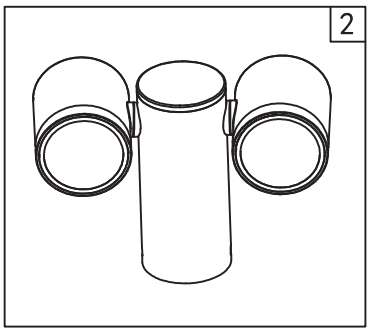
2

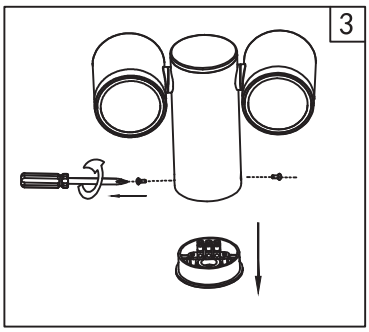
3

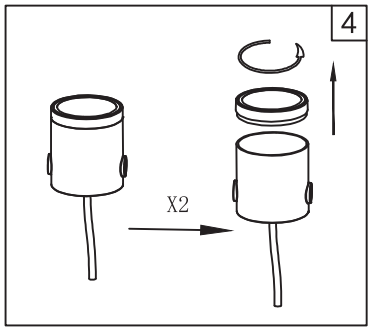
4
X2

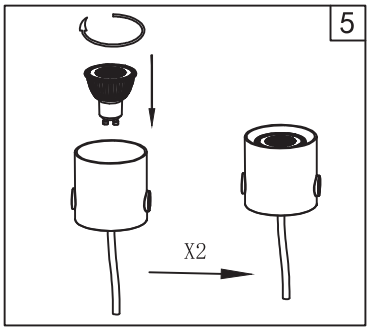
5
X2

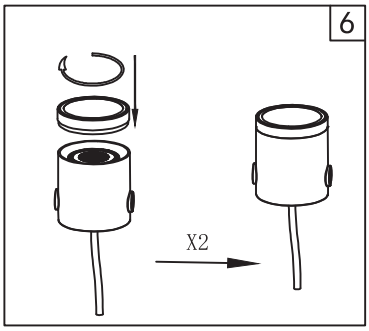
6
X2

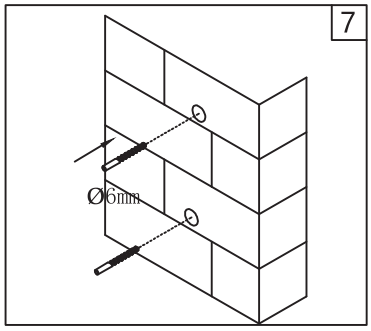
7
Ø6mm

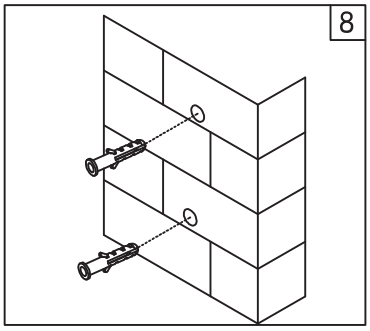
8

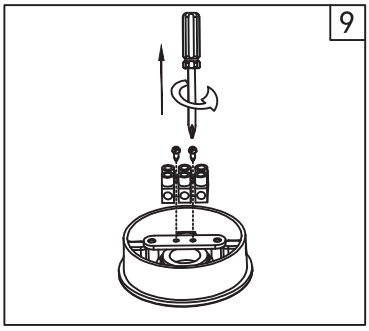
9

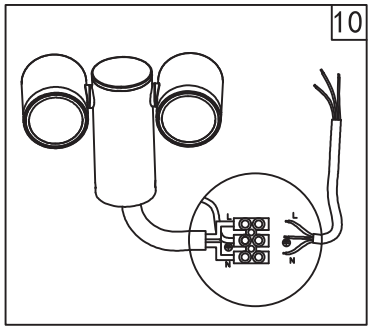
10
L
N

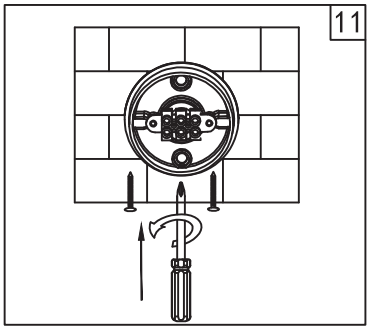
11

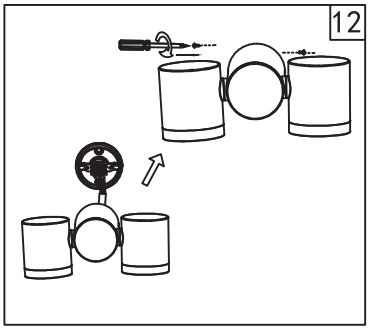
12

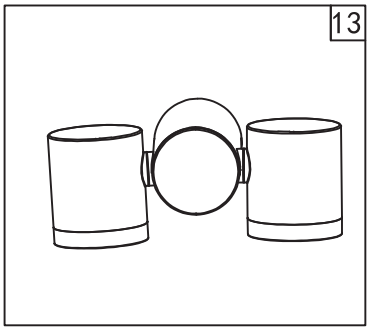
13

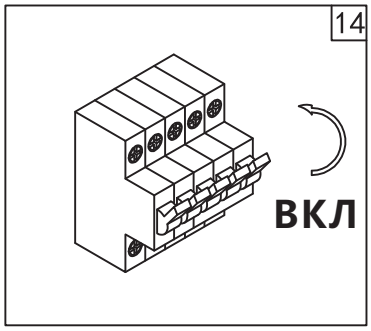
14
ВКЛ